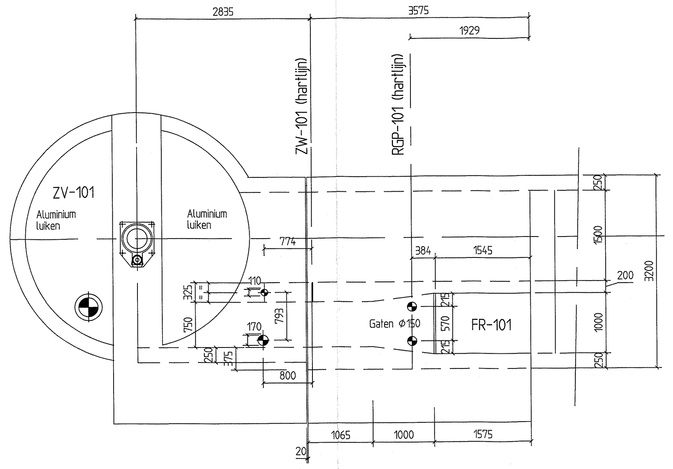

Bovenaanzicht Dek goot Zandvang.

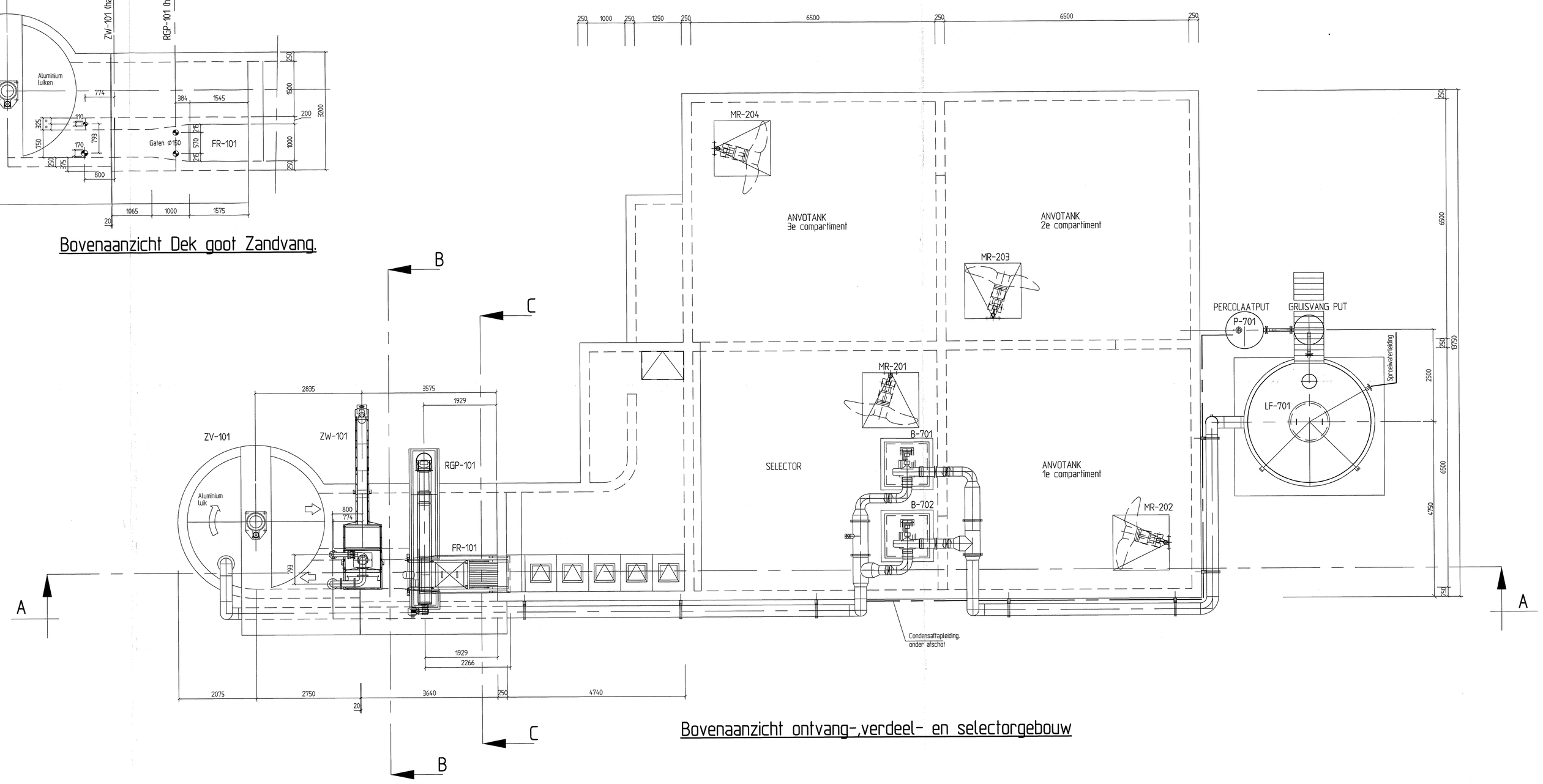

Bovenaanzicht ontvang-,verdeel- en selectorgebouw

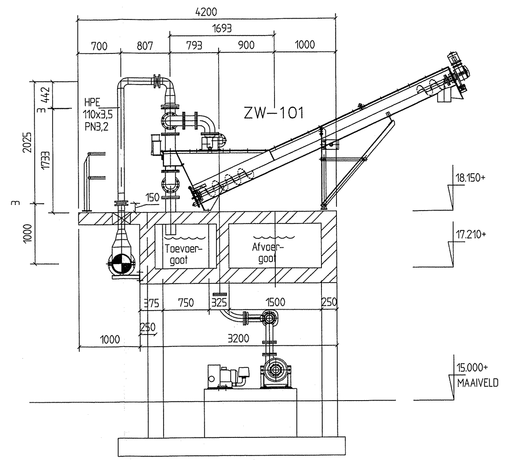

Doorsnede: B - B

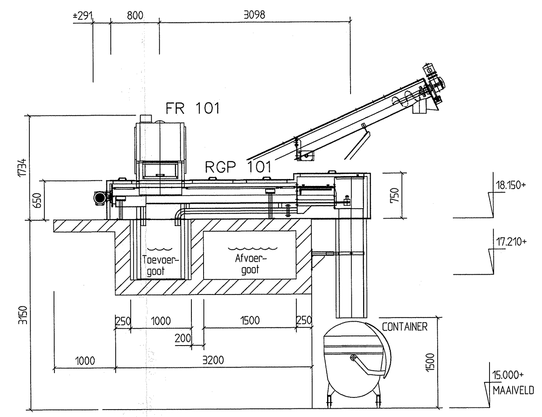

Doorsnede: C - C

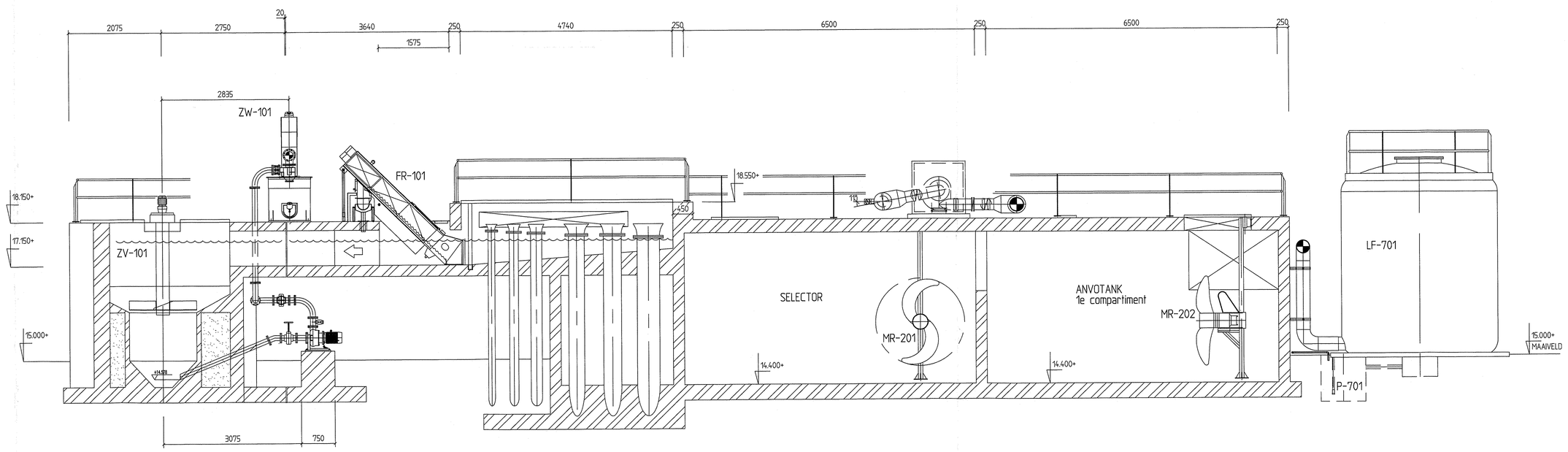

Doorsnede: A - A

GRONTMIJ ordernummer 4362263

GRONTMIJ tekeningnummer | rev.:

kloos-meroFac

GETEKEND: JJamany | DATUM: 31-03-1998

Deze tekening mag niet worden verveelvoudigd en/of openbaar gemaakt door druk, fotografie of op welke andere wijze ook zonder voorafgaande toestemming van Kloos-meroFac b.v., tenzij ons door deze tekening ter beschikking gestelde voor alle zaken, ons als zodanig door ons is verklaard.

WIJZ.	A		REVISIE
DAT.	15-02-99		
GEC.	JHH		

OPDRACHTGEVER: ZUIVERINGSSCHAP DRENTHE

OMSCHRIJVING: Situatietek: Ontvangwerk/Selector/Anvotank

PROJECT: R.Z.I. Sleen

ORDER: 5273 | TEKENNR.: T5273-72 | SCHAAL: 1 : 50 | A0

GB 12.02.00

1:\SJ\D5273\T5273-72Rev.dwg Thu Feb 11 11:35:15 1999